Uncontrolled Copy

KT090-0007

Ⓔ	Ⓒ	Ⓟ	Ⓡ	Ⓛ
工程尺寸	使用尺寸	工艺要求	调整要求	可靠性要求

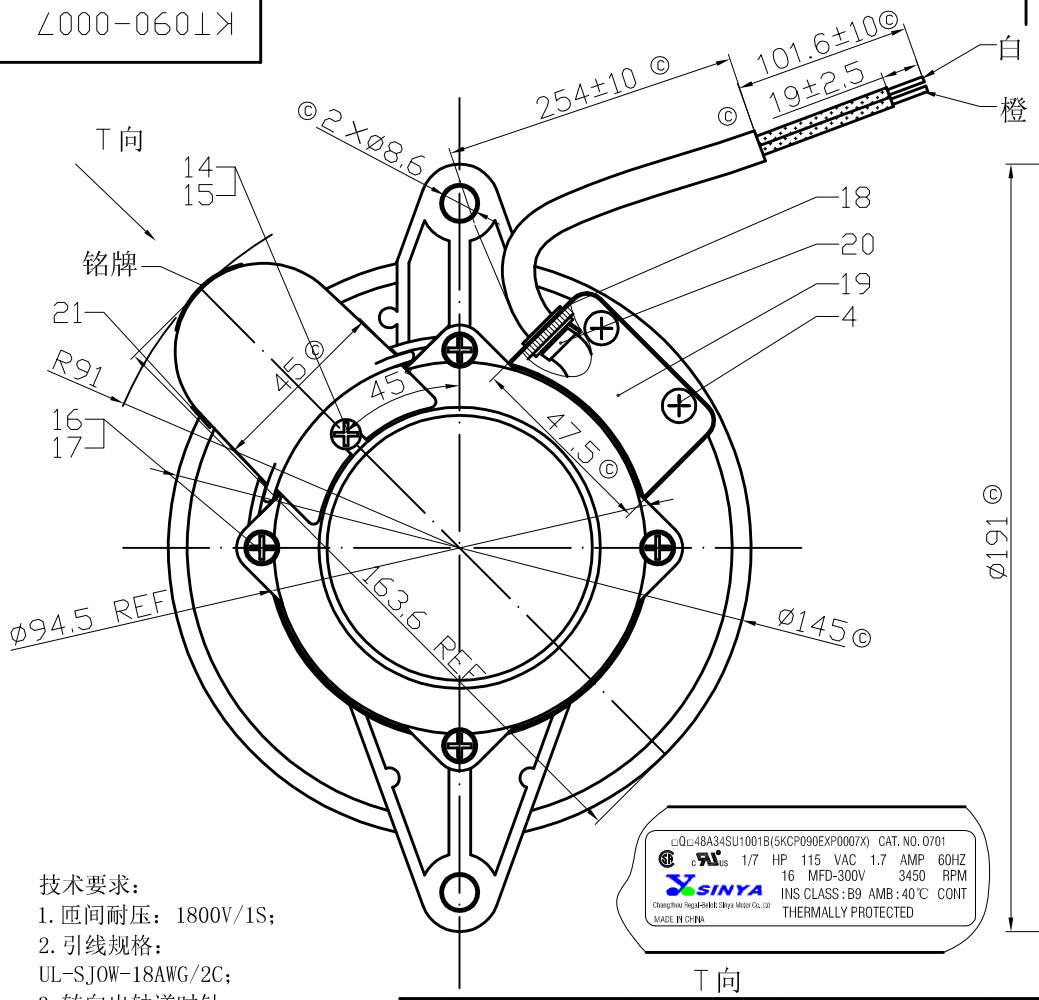

T向

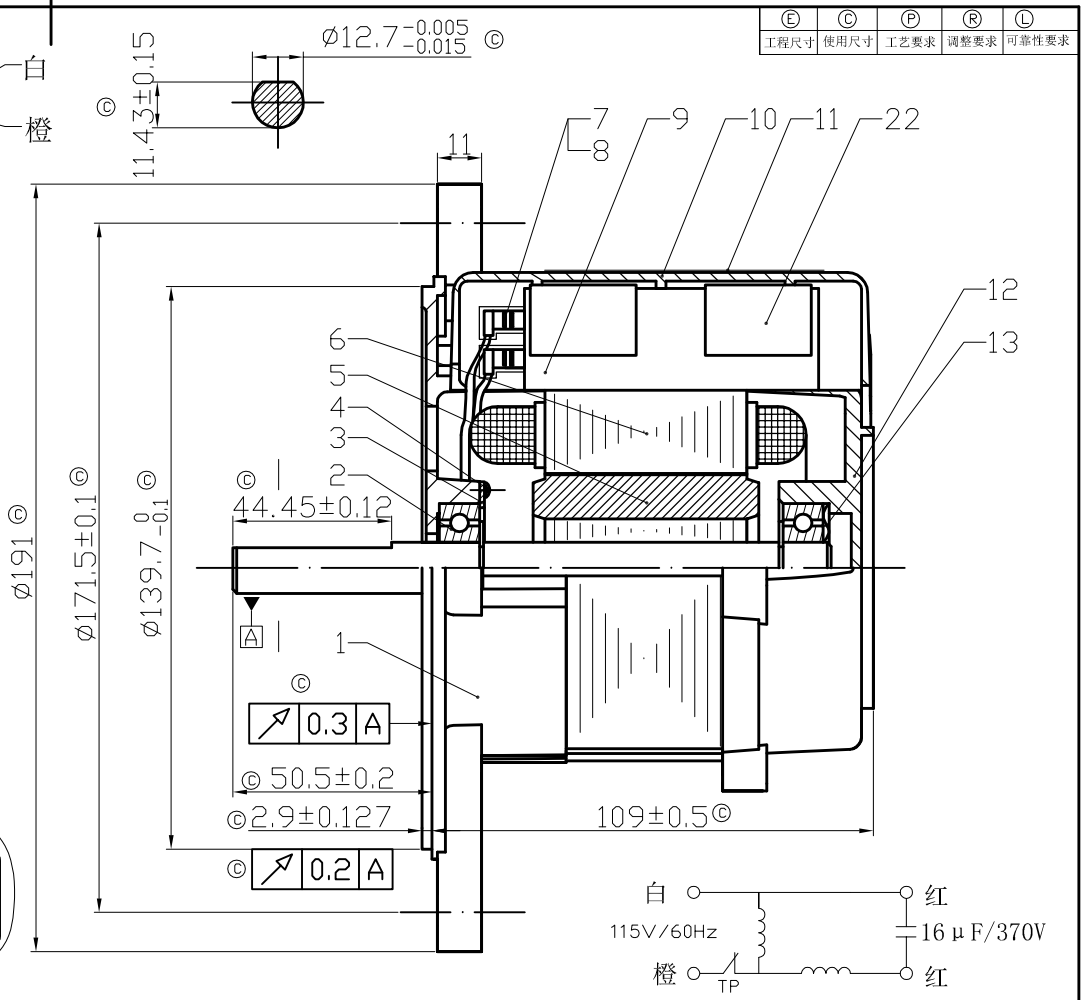

技术要求：

1. 匝间耐压：1800V/1S；
2. 引线规格：UL-SJOW-18AWG/2C；
3. 转向出轴逆时针；
4. 常态绝缘电阻≥100MΩ；
5. 电气强度≥2100V/1S，泄漏电流2mA；
6. 其他性能满足GB/T 5171-2002和GB12350-2000；
7. 铭牌及客户标识粘贴方向及位置按图纸要求贴，需保持整洁、清晰。
8. 电容外部必须包30×100×5的PE保护棉（满足ROHS、阻燃要求）两条。

序号	图号	名称	规格	数量	备注
22		PE保护棉	30×100×5	2张	
21	TY602-0002	合格证		1张	
20		扎线条	5×120	1只	
19	TY403-C007	压板		1只	
18	TY305-A017	护线圈		1只	
17		弹簧垫圈	ø4	4只	
16		十字槽盘头螺钉	M4×80 大扁头	4只	镀白锌
15		内齿锁紧垫圈	ø4	1只	
14		十字槽盘头螺钉	M4×8 大扁头	1只	镀白锌
13	TY404-0003	波形垫圈	φ32	1只	
12	DG090-C002	后端盖		1只	
11	MP090-0007	铭牌		1只	
10	TY403-B005	电容罩		1只	
9	TY502-0015	电容	16μF/370V	1只	
8		护套	KET-HH-L-25-3.0	2只	KET
7		端子	KET-ST730190-2	2只	KET

序号	图号	名称	规格	数量	备注
6	KD090-0009	嵌线定子		1只	
5	ZZ090-A007	转子		1只	
4		十字槽盘头螺钉	M3×6	4只	
3	TY403-C006	轴承压板		1只	
2		轴承	6201（内孔ø12.7）	2只	
1	DG090-C001	前端盖		1只	

更改标记	数量	更改单号	签名	日期

设计	
审核	
工艺	
制图	
标准化	
批准	

Y90-100-2A
总装图

KT090-0007

等级	标记	重量	比例

第 1 张 共 1 张 REV: 2

常州里戈勃劳伊特
新亚电机有限公司