REV	ECO	REV BY	DATE	APPD	DATE
B	0023659	B.ESPINOZA	01-13-2012	S.JIMENEZ	01-13-2012

GENERAL INFORMATION:

SHAFT RUNOUT: .001[.03] T.I.R. PER 1.00[25.4] LENGTH OF EXTENSION.

BEARINGS: BALL

MOUNTING POSITION: HORIZONTAL OR VERTICAL SHAFT UP

ELECTRICAL DATA:

OVERLOAD PROTECTOR: AUTOMATIC RESET (T.I. 7AM 036)

LEADS: NO. 18 GA. .06[1.5] THK., PVC 105°C INSUL.

REVERSING LEADS: NO. 18 GA. .03[.8] THK., 125°C INSUL.

GROUND LEAD: NO. 18 GA. .03[.8] THK., GREEN INSUL.

NAMEPLATE DATA:	EXTERNAL CONNECTION DIAGRAM
MODEL NO.: F48P21A01 CUST. P/N: F1076S HP: 3/4 ROT.: REVERSIBLE RPM: 1075 TYPE: UF FRAME: 48Y VOLTS: 208-230 PH: 1 AMPS: 3.5 (4.2 MAX.) HZ: 60 INS.: B AMB.: 60° C DUTY: AIR COVER CAP.: 15 MFD/370 V ENCL: SEMI-ENCL. UL & CSA LOGO THERMALLY PROTECTED	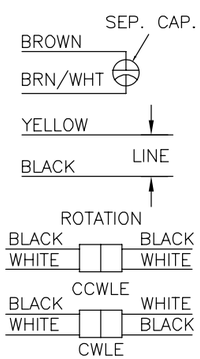 614131-115

PERFORMANCE CURVE NO.	TORQUE @ 1075 RPM (25°C)	APPROVED SAMPLE	UL COMPONENT		CSA	
			FILE #	CCN #	FILE #	CLASS #
C30438	68.8 OZ. FT.	89AC310A	E46412	PRGY2	LR43341	4211-01

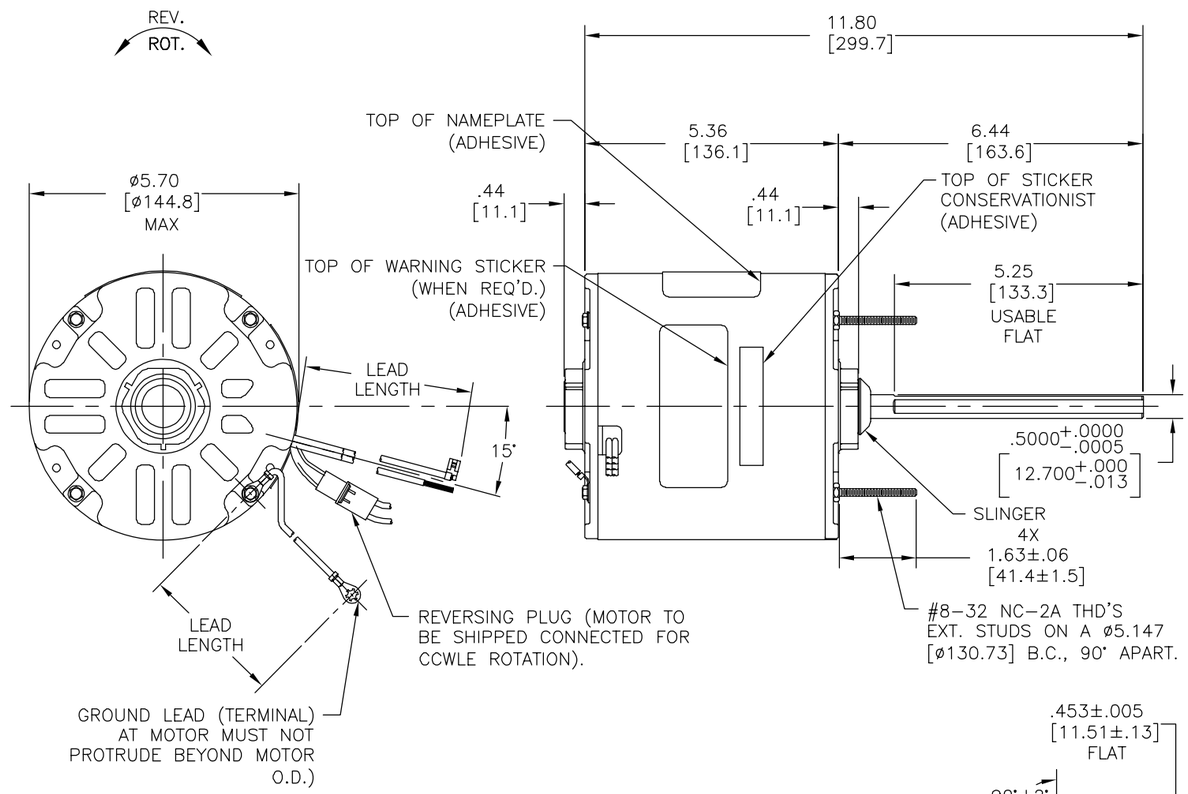

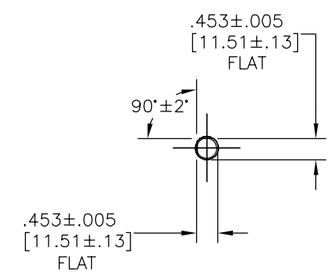

GREEN (GRD)	12.0/13.0 [305/330]	#10 EYELET
BLACK/WHITE	4.0/6.0 [102/152]	REVERSING PLUG
BROWN/WHITE	26.0/28.0 [660/711]	.25[6.4] FLAG
BROWN	26.0/28.0 [660/711]	.25[6.4] FLAG
YELLOW	26.0/28.0 [660/711]	.50[12.7] SIKN
BLACK	26.0/28.0 [660/711]	.50[12.7] SKIN
COLOR	LENGTH	TERMINAL OR STRIP LENGTH

LEAD DATA

MAIN FRAME - OLE	ENCLOSED
END FRAME - OLE	ENCLOSED
MAIN FRAME - LE	ENCLOSED
END FRAME - LE	OPEN

ENCLOSURE

CUSTOMER	DISTRIBUTION SERVICE

GEOMETRIC CHARACTERISTICS & SYMBOLS
- ▱ FLATNESS
- — STRAIGHTNESS
- ∠ ANGULARITY
- ⊥ PERPENDICULARITY (SQUARENESS)
- // PARALLELISM
- ○ ROUNDNESS (CIRCULARITY)
- ⌭ CYLINDRICITY
- ⌓ PROFILE OF ANY SURFACE
- ⌒ PROFILE OF ANY LINE
- ↗ RUNOUT
- ⌖ TRUE POSITION
- ◎ CONCENTRICITY
- ⌯ SYMMETRY

ASME Y14.5M 1994

REGAL-BELOIT CORPORATION (RBC) PROVIDES TECHNICAL ASSISTANCE TO OUR CUSTOMERS IN SEVERAL AREAS. SINCE RBC DOES NOT RECEIVE ALL DATA CONCERNING THE USE AND APPLICATION OF THE MOTOR, THE SUITABILITY OF THE MOTOR FOR THE APPLICATION MUST BE DETERMINED BY THE CUSTOMER.

DIMENSIONS WITHOUT TOLERANCES ARE FOR REFERENCE ONLY.

DR BY: J.A.RUPERT 05-30-1997

APPD: V.W.S.

THIRD ANGLE PROJECTION

EDS DATE 11-11-2011

FORMAT REV G

REGAL-BELOIT CORPORATION

DESCRIPTION: MODEL-RFHP-48R OUTLINE

SIZE C | DWG NO F1076S

SCALE NONE | SHEET 1

REVISION:	ECO	REVISADO POR:	FECHA:	APROBADO POR:	FECHA:
B	0023659	B.ESPINOZA	01-13-2012	S.JIMENEZ	01-13-2012

INFORMACION GENERAL:

OSCILACION DE FLECHA: .001[.03] L.T.I. POR 1.00[25.4] LONG. DE EXTENSION.

BALEROS: BOLA

POSICION DEL MONTAJE: HORIZONTAL O VERTICAL FLECHA HACIA ARRIBA

INFORMACION ELECTRICA:

PROTECTOR DE SOBRECARGA: REINICIO AUTOMATICO (T.I. 7AM 036)

CABLES: CALIBRE # 18 .06[1.5] GROSOR, PVC 105°C AISLADOS

REVERSA DE CABLES: CALIBRE # 18 .03[.8] GROSOR, 125°C AISLADOS

CABLE A TIERRA: CALIBRE # 18 .03[.8] GROSOR, VERDE AISLADO

INFORMACION DE ETIQUETA:	DIAGRAMA DE CONEXION EXTRNA
MODEL NO.: F48P21A01 CUST. P/N: F1076S HP: 3/4 ROT.: REVERSIBLE RPM: 1075 TYPE: UF FRAME: 48Y VOLTS: 208-230 PH: 1 AMPS: 3.5 (4.2 MAX.) HZ: 60 INS.: B AMB.: 60° C DUTY: AIR COVER CAP.: 15 MFD/370 V ENCL: SEMI-ENCL. UL & CSA LOGO THERMALLY PROTECTED	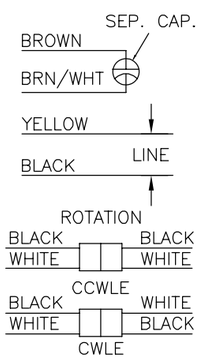

614131-115

CURVAS DE FUNCIONAMIENTO	TORSION @ 1075 RPM (25°C)	MUESTRA APROBADA	COMPONENTE UL #ARCHIVO	COMPONENTE UL CCN #	CSA #ARCHIVO	CSA CLASE #
C30438	68.8 OZ. FT.	89AC310A	E46412	PRGY2	LR43341	4211-01

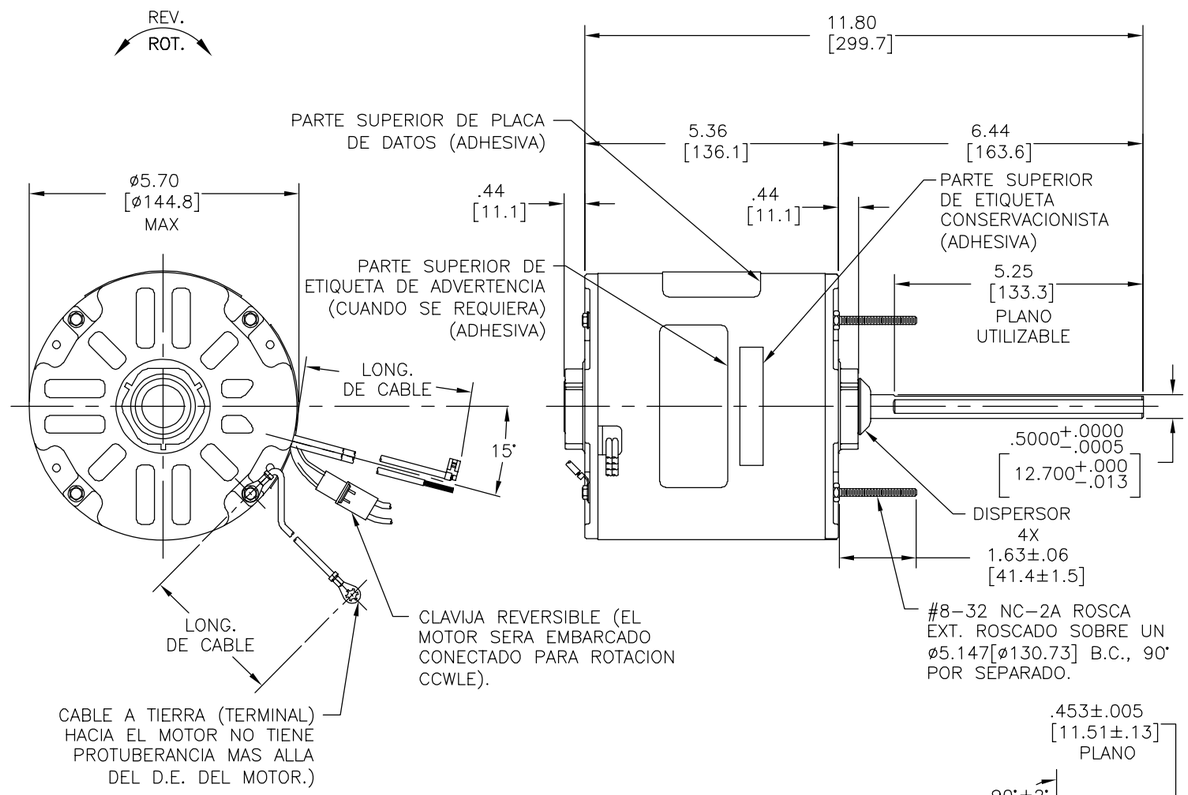

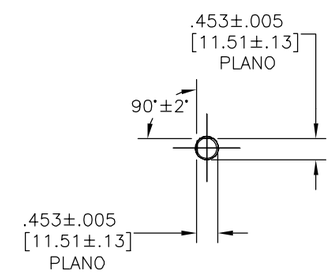

CAFE (TIERRA)	12.0/13.0 [305/330]	#10 OJAL
NEGRO/BLANCO	4.0/6.0 [102/152]	CLAVIJA REVERSIBLE
CAFE/BLANCO	26.0/28.0 [660/711]	.25[6.4] BANDERA
CAFE	26.0/28.0 [660/711]	.25[6.4] BANDERA
AMARILLO	26.0/28.0 [660/711]	.50[12.7] FORRO
NEGRO	26.0/28.0 [660/711]	.50[12.7] FORRO
COLOR	LONGITUD	TERMINAL O LONGITUD DE DESFORRE

INFORMACION DE CABLES

CARCASA - LOC	CERRADO
TAPA - LOC	CERRADO
CARCASA - LC	CERRADO
TAPA - LC	ABIERTO

TIPO DE MOTOR

CLIENTE	DISTRIBUTION SERVICE

CARACTERISTICAS DE GEOMETRIA Y SIMBOLOS
- ▱ PLANICIDAD
- — RECTITUD
- ∠ ANGULARIDAD
- ⊥ PERPENDICULARIDAD (A ESCUADRA)
- // PARALELISMO
- ○ REDONDEZ (CIRCULARIDAD)
- ⌭ CILINDRICIDAD
- ⌓ PERFIL DE CUALQUIER SUPERFICIE
- ⌒ PERFIL DE CUALQUIER LINEA
- ↗ VARIACION
- ⌖ POSICION REAL
- ◎ CONCENTRICIDAD
- ⌯ SIMETRIA

ASME Y14.5M 1994

REGAL-BELOIT CORPORATION (RBC) PROVEE ASISTENCIA TECNICA A NUESTROS CLIENTES EN VARIAS AREAS. DESDE QUE RBC NO RECIBE TODOS LOS DATOS EN RELACION AL USO Y A LA APLICACION DEL MOTOR, LA APLICACION ADECUADA DEL MOTOR DEBE SER DETERMINADA POR EL CLIENTE.

DIMENSIONES SIN TOLERANCIA SON DE REFERENCIA SOLAMENTE

DIBUJADO POR: J.A.RUPERT — 05-30-1997

APROBADO POR: V.W.S.

TERCER ANGULO DE PROYECCION

FECHA EDS: 11-11-2011

REV. FORMATO: G

REGAL-BELOIT CORPORATION

DESCRIPCION: MODEL-RFHP-48R OUTLINE

TAMAÑO: C

NUMERO DE DIBUJO: F1076S

ESCALA: NONE

HOJA: 1

版本	ECO	编制	日期	批准	日期
B	0023659	B.ESPINOZA	01-13-2012	S.JIMENEZ	01-13-2012

总技术要求：

轴跳动：

轴承：

安装位置：

电气数据：

过载保护：

引线：

接地线：

铭牌数据	外部数据线
MODEL NO.: F48P21A01 CUST. P/N: F1076S HP: 3/4 ROT.: REVERSIBLE RPM: 1075 TYPE: UF FRAME: 48Y VOLTS: 208-230 PH: 1 AMPS: 3.5 (4.2 MAX.) HZ: 60 INS.: B AMB.: 60° C DUTY: AIR COVER CAP.: 15 MFD/370 V ENCL: SEMI-ENCL. UL & CSA LOGO THERMALLY PROTECTED	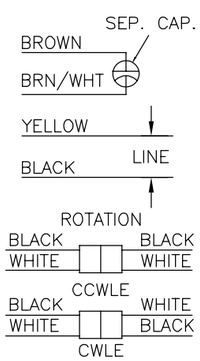 614131-115

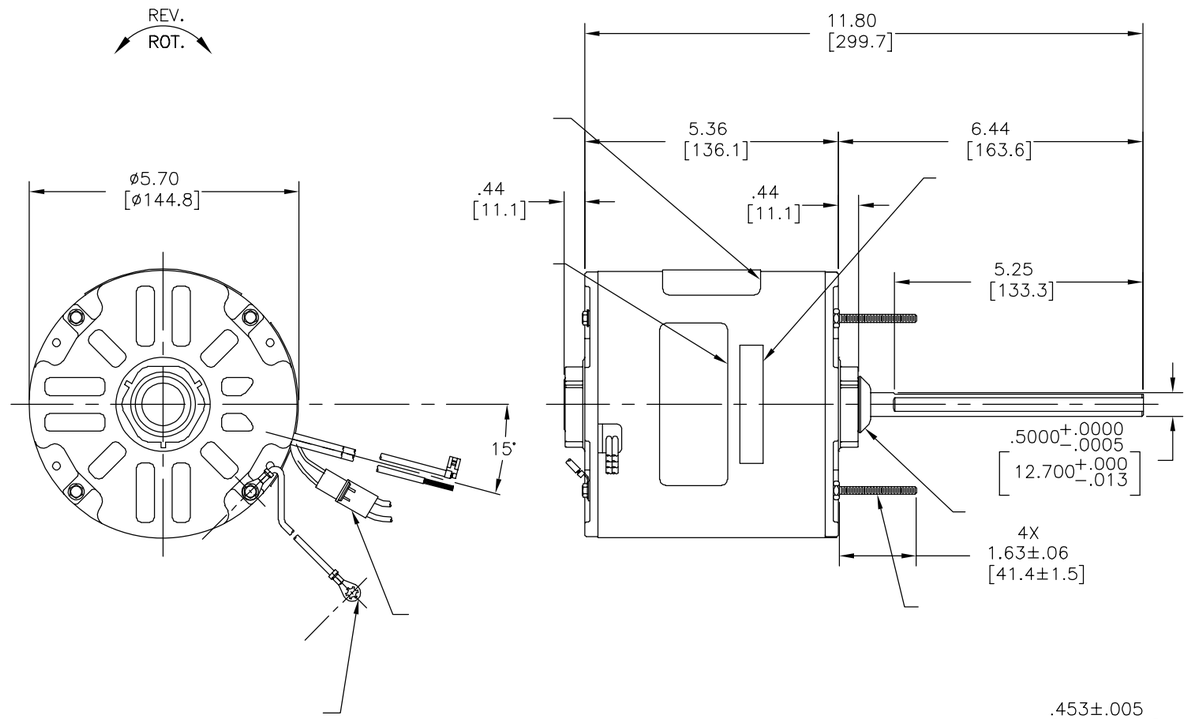

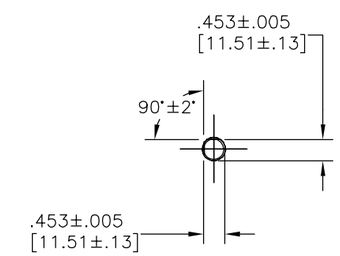

性能曲线编号	转矩在 @1075 RPM (25° C)	批准样品	UL部件		CSA	
			文件号	指南	文件号	指南
C30438	68.8 OZ. FT.	89AC310A	E46412	PRGY2	LR43341	4211-01

颜色	长度	端子或剥线长度
	12.0/13.0 [305/330]	
	4.0/6.0 [102/152]	
	26.0/28.0 [660/711]	
	26.0/28.0 [660/711]	
	26.0/28.0 [660/711]	
	26.0/28.0 [660/711]	

引线数据

密封性	
无引线端机壳	
无引线端端盖	
有引线端机壳	
有引线端端盖	

用户	DISTRIBUTION SERVICE

形位公差
- 平面度
- 直线度
- 倾斜度
- 垂直度
- 平行度
- 圆度
- 圆柱度
- 面轮廓度
- 线轮廓度
- 圆跳动
- 位置度
- 同轴度
- 对称度

ASME Y14.5M 1994

REGAL-BELOIT CORPORATION (RBC) 在个别领域为客户提供技术支持。鉴于RBC未收到任何涉及电机使用和应用环境的数据，电机的适用性由客户自己决定。

未注公差尺寸仅供参考。

绘图: J.A.RUPERT	05-30-1997		
批准: V.W.S.			
第三角投影		图纸格式发布日期	11-11-2011
		图纸格式版本	G

REGAL-BELOIT CORPORATION

名称: MODEL-RFHP-48R OUTLINE

图幅: C | 图号: F1076S

比例: NONE | 页号: 1