Uncontrolled Copy

REV	ECO	REV BY	DATE	APPD	DATE
E	0025400	J.M.Ramirez	04-13-2012	R.Rascon	04-13-2012

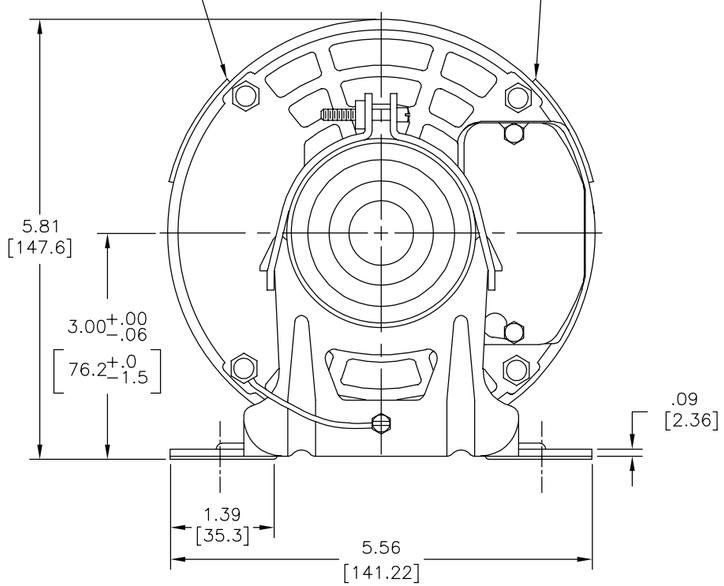

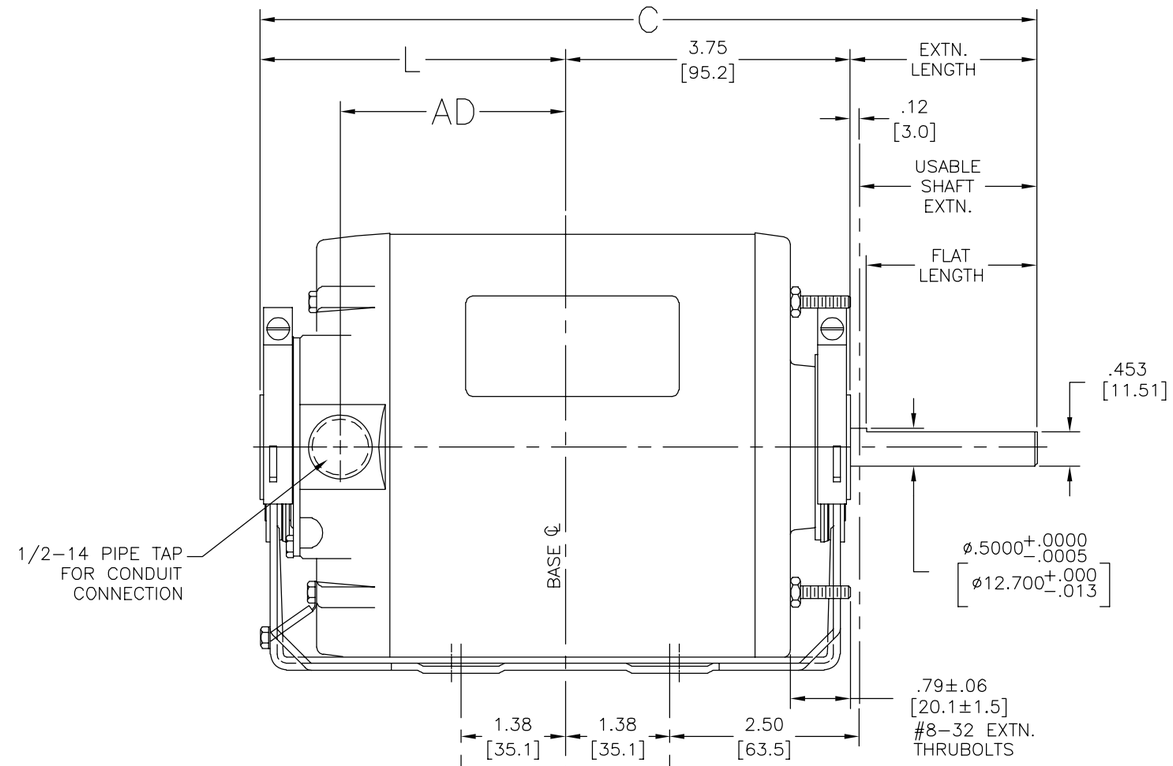

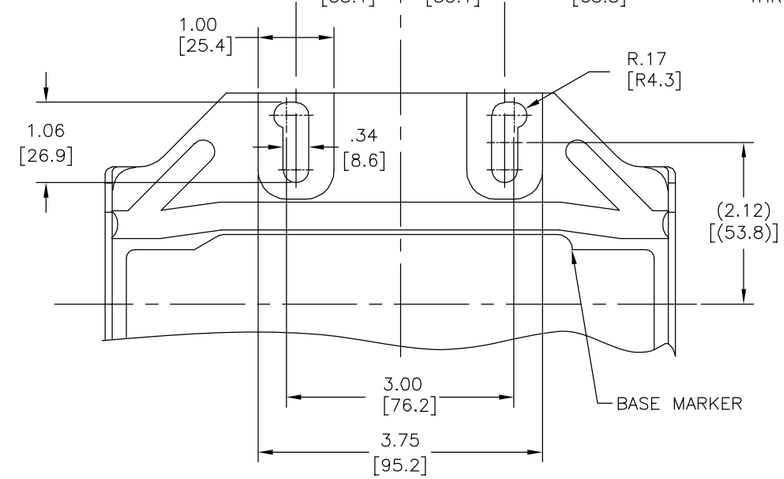

FIRST MOTOR REF	GRAINGER MODEL NUMBER	FRAME LENGTH (REF)	C	L	AD	EXTN. LENGTH	FLAT LENGTH	USABLE SHAFT EXTN.
316P299		4.812 [122.22]	9.40 [162.6]	4.03 [102.4]	2.97 [75.4]	1.62 [41.1]	1.12 [28.4]	1.50 [38.1]
S48B57B74		4.812 [122.22]	9.40 [162.6]	4.03 [102.4]	2.97 [75.4]	1.62 [41.1]	1.12 [28.4]	1.50 [38.1]
RB2024		4.812 [122.22]	9.40 [162.6]	4.03 [102.4]	2.97 [75.4]	1.62 [41.1]	1.12 [28.4]	1.50 [38.1]
RB2014	4UE37	4.312 [109.52]	9.25 [235.0]	3.53 [89.7]	2.47 [62.7]	1.88 [47.8]	1.30 [33.0]	1.76 [44.7]

GEOMETRIC CHARACTERISTICS & SYMBOLS
- ▱ FLATNESS
- — STRAIGHTNESS
- ∠ ANGULARITY
- ⊥ PERPENDICULARITY (SQUARENESS)
- // PARALLELISM
- ○ ROUNDNESS (CIRCULARITY)
- ⌭ CYLINDRICITY
- ⌓ PROFILE OF ANY SURFACE
- ⌒ PROFILE OF ANY LINE
- ↗ RUNOUT
- ⌖ TRUE POSITION
- ◎ CONCENTRICITY
- ⌯ SYMMETRY

ASME Y14.5M 1994

UNLESS OTHERWISE SPECIFIED
DIM. TOLERANCES ARE AS FOLLOWS:

	X	XX	XXX	XXXX
INCH	±.1	±.02	±.005	±.0005
mm	±0.5	±0.13	±0.013	

ANG. ±.50 DEG
REMOVE BURRS & BREAK SHARP EDGES:
INCH .003–.015 mm 0.1–0.4
CORNER FILLETS TO:
INCH .020 mm 0.5
MACHINE SURFACES:
INCH 125 mm 3.2

METRIC DIMS. SHOWN IN [BRACKETS]

DR BY: Rhodus 06-09-1992
APPD: . .
THIRD ANGLE PROJECTION
EDS DATE 11-11-2011
FORMAT REV G

CONFIDENTIAL: THIS DRAWING AND ITS INFORMATION ARE THE EXCLUSIVE AND CONFIDENTIAL PROPERTY OF REGAL-BELOIT CORPORATION AND ARE NOT TO BE DISCLOSED, DUPLICATED, DISTRIBUTED OR OTHERWISE USED WITHOUT THE WRITTEN CONSENT OF REGAL-BELOIT CORPORATION. -ALL RIGHTS RESERVED.

REGAL-BELOIT CORPORATION

DESCRIPTION
MODEL-RFHP-48FR
OUTLINE

SIZE C
DWG NO 11668-010
SCALE NONE
SHEET 1

Uncontrolled Copy

REVISION:	ECO	REVISADO POR:	FECHA:	APROBADO POR:	FECHA:
E	0025400	J.M.Ramirez	04-13-2012	R.Rascon	04-13-2012

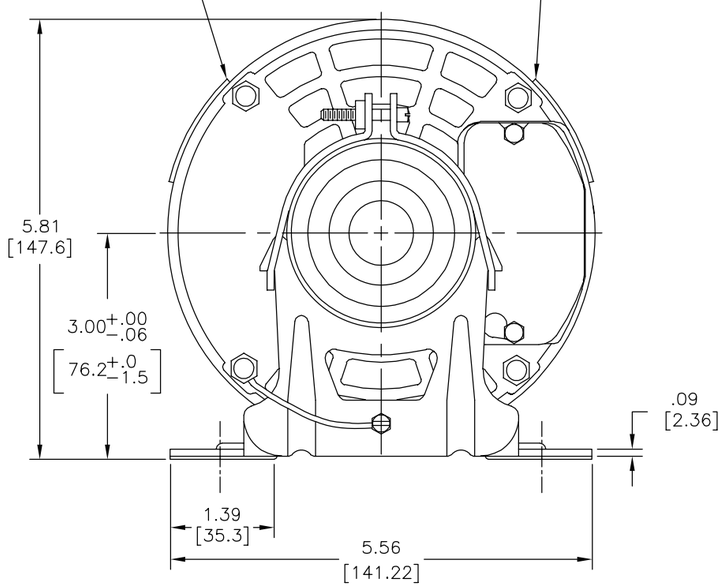

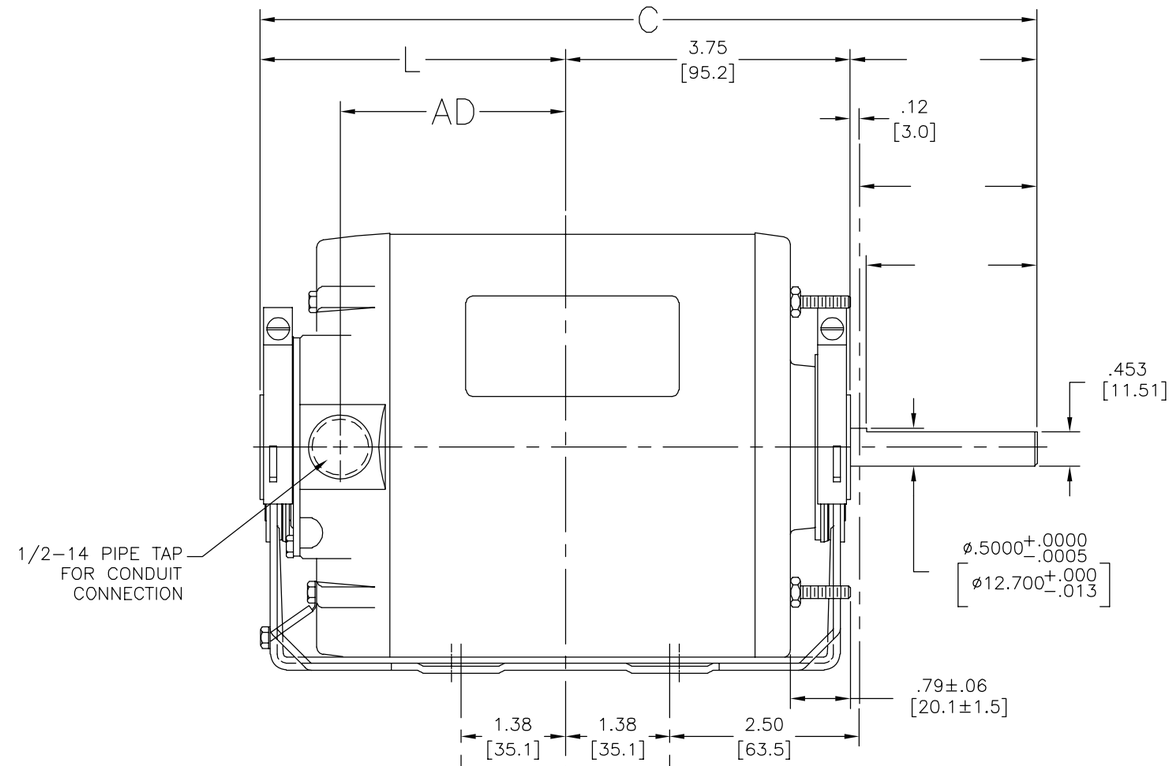

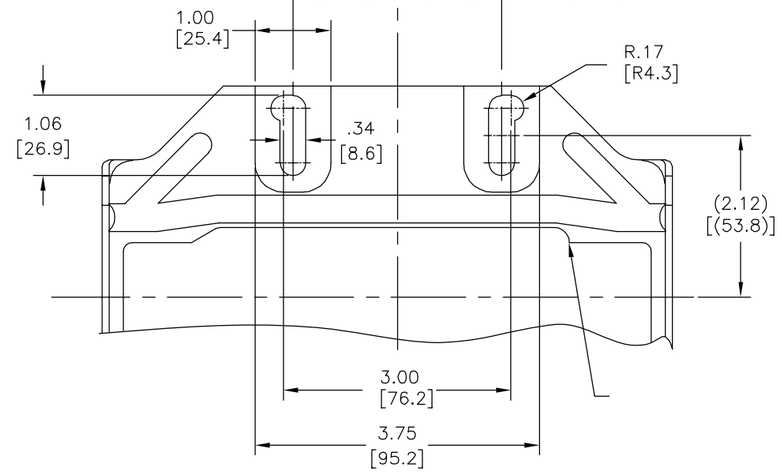

CARACTERISTICAS DE GEOMETRIA Y SIMBOLOS
- ▱ PLANICIDAD
- — RECTITUD
- ∠ ANGULARIDAD
- ⊥ PERPENDICULARIDAD (A ESCUADRA)
- // PARALELISMO
- ○ REDONDEZ (CIRCULARIDAD)
- ⌭ CILINDRICIDAD
- ⌓ PERFIL DE CUALQUIER SUPERFICIE
- ⌒ PERFIL DE CUALQUIER LINEA
- ↗ VARIACION
- ⌖ POSICION REAL
- ◎ CONCENTRICIDAD
- ⌯ SIMETRIA

ASME Y14.5M 1994

A MENOS QUE SE ESPECIFIQUE DE OTRA MANERA, LAS TOLERANCIAS DE LAS DIMS. SON LAS SIGUIENTES:

	X	XX	XXX	XXXX
PULG	±.1	±.02	±.005	±.0005
mm	±0.5	±0.13	±0.013	

ANG. ±.50 GRADOS
ELIMINAR REBABAS Y ORILLAS FILOSAS DEL BORDE.
PULG .003-.015 mm 0.1-0.4
FILETEAR ESQUINA: PULG .020 mm 0.5
MAQUINAR SUPERFICIES
PULG 125 mm 3.2
DIMS METRICAS MOSTRADAS [PARENTESIS]

DIBUJADO POR: Rhodus	06-09-1992
APROBADO POR: .	.
TERCER ANGULO DE PROYECCION	FECHA EDS: 11-11-2011
	REV. FORMATO: G

CONFIDENCIAL: ESTE DIBUJO Y SU INFORMACION SON PROPIEDAD DE USO EXCLUSIVO Y CONFIDENCIAL DE REGAL-BELOIT CORPORATION. Y NO DEBERAN SER REVELADOS, DUPLICADOS, DISTRIBUIDOS O USARSE DE OTRA MANERA SIN EL CONSENTIMIENTO ESCRITO DE REGAL-BELOIT CORPORATION. -TODOS LOS DERECHOS RESERVADOS.

REGAL-BELOIT CORPORATION

DESCRIPCION:
MODEL-RFHP-48FR
OUTLINE

TAMAÑO: C	NUMERO DE DIBUJO: 11668-010	
ESCALA: NONE		HOJA: 1

Uncontrolled Copy

版本	ECO	編制	日期	批准	日期
E	0025400	J.M.Ramirez	04-13-2012	R.Rascon	04-13-2012

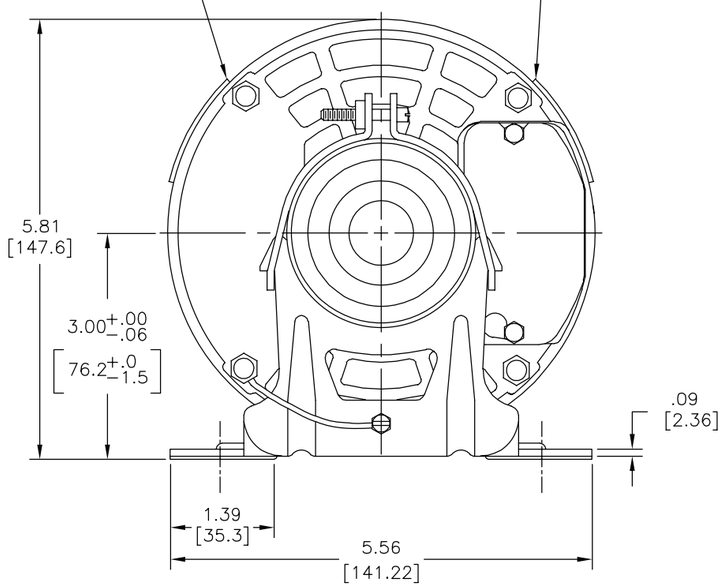

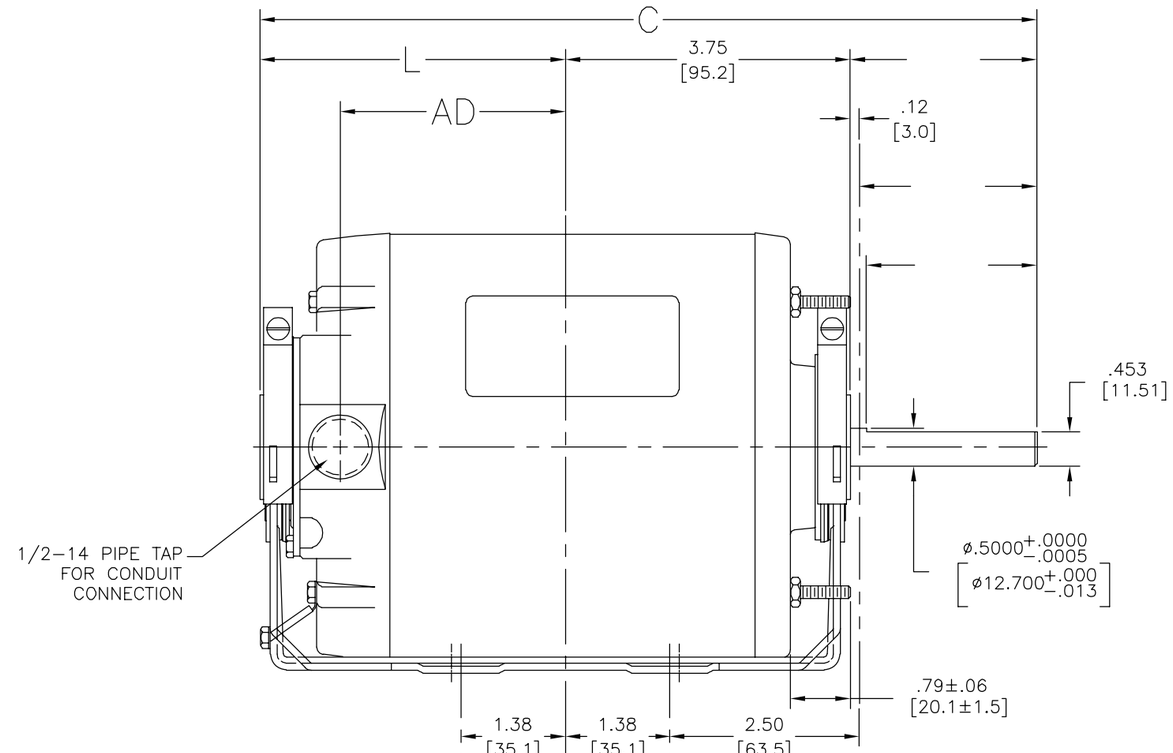

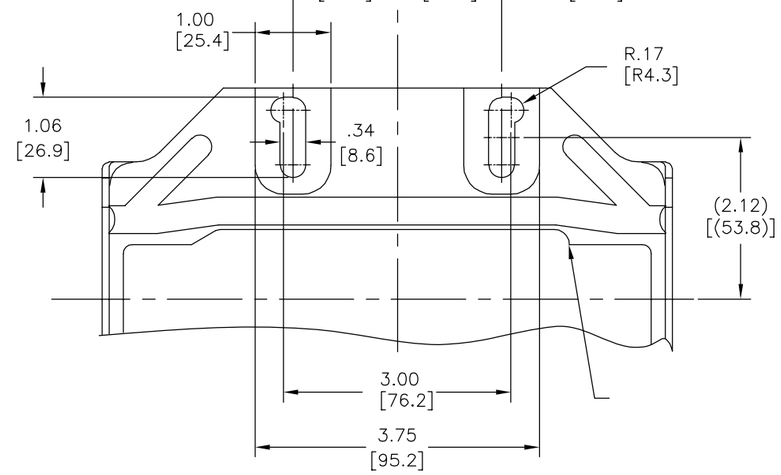

形位公差
- ▱ 平面度
- — 直线度
- ∠ 倾斜度
- ⊥ 垂直度
- // 平行度
- ○ 圆度
- ⌭ 圆柱度
- ⌓ 面轮廓度
- ⌒ 线轮廓度
- ↗ 圆跳动
- ⌖ 位置度
- ◎ 同轴度
- ⌯ 对称度

ASME Y14.5M 1994

除另有注明
尺寸公差如下：

	X	XX	XXX	XXXX
英寸	±.1	±.02	±.005	±.0005
毫米	±0.5	±0.13	±0.013	

角度 ±.50 度
清理毛刺和尖棱
英寸 .003~.015 毫米 0.1~0.4
内圆角
英寸 .020 毫米 0.5
表面粗糙度
英制 125 米制 3.2
米制尺寸显示在[ ]

绘图: Rhodus	06-09-1992	REGAL-BELOIT CORPORATION	
批准: .	.	名称 MODEL-RFHP-48FR OUTLINE	
第三角投影	图纸格式发布日期 11-11-2011		
	图纸格式版本 G		
机密：本图纸及相关信息所有权归REGAL-BELOIT CORPORATION。未经REGAL-BELOIT CORPORATION书面授权，不得泄露、复制、传播或作其他用途。--版权所有		图幅 C	图号 11668-010
		比例 NONE	页号 1