REV	ECO	REV BY	DATE	APPD	DATE
G	0025400	J.M.Ramirez	04-16-2012	R.Rascon	04-16-2012

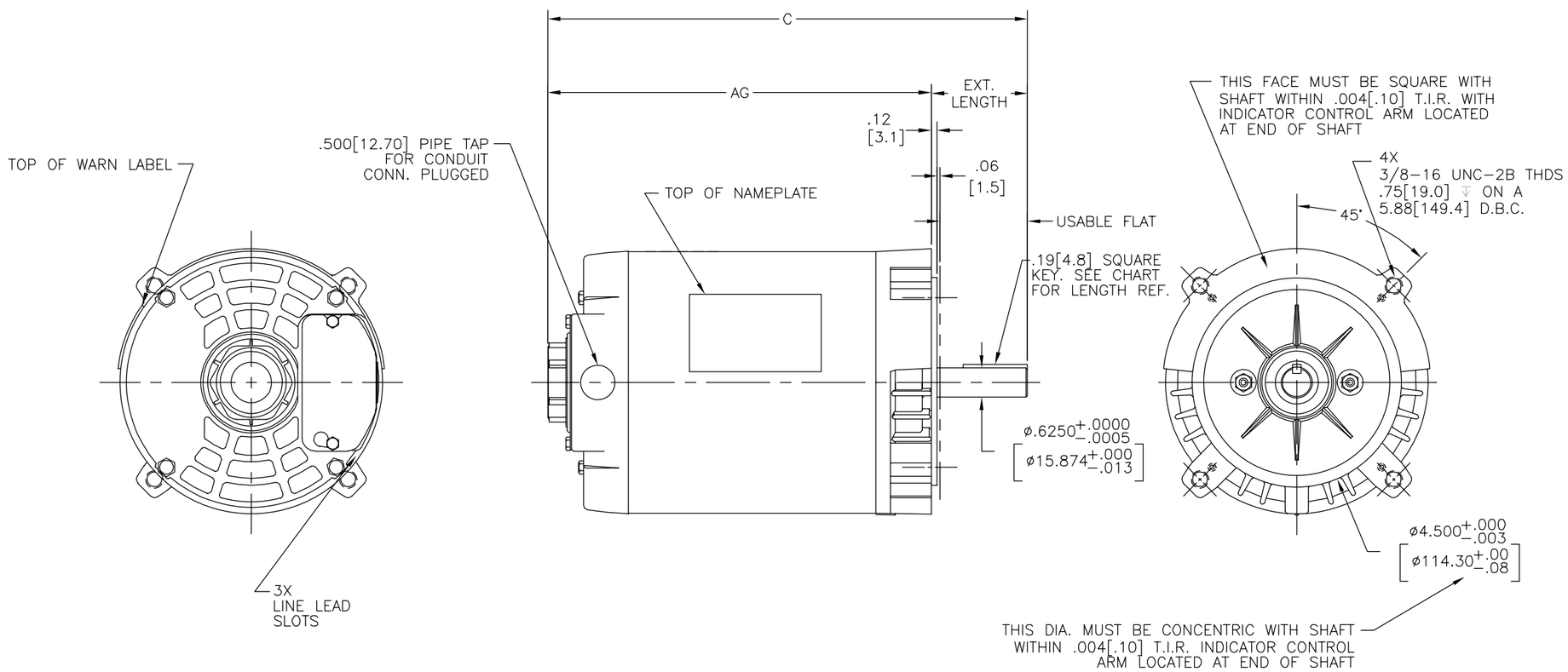

FIRST MOTOR REF	PERFORMANCE CURVE #	MAIN FRAME LENGTH REF	C	AG	EXT. LENGTH	USABLE EXT.	KEY LENGTH	GRAINGER MODEL NO.
K1024L	-----	4.562[115.87]	9.56[242.8]	7.50[190.5]	2.06[52.3]	1.88[47.8]	1.38[35.1]	-----
K1024LD	-----	4.562[115.87]	9.56[242.8]	7.50[190.5]	2.06[52.3]	1.88[47.8]	1.38[35.1]	-----
F392	C26027	4.562[115.87]	9.90[251.5]	7.46[189.5]	2.44[62.0]	2.26[57.4]	1.88[47.8]	4MB68
F394	-----	4.812[122.22]	10.15[257.8]	7.71[195.8]	2.44[62.0]	2.26[57.4]	1.88[47.8]	4MB76

GEOMETRIC CHARACTERISTICS & SYMBOLS
- ▱ FLATNESS
- — STRAIGHTNESS
- ∠ ANGULARITY
- ⊥ PERPENDICULARITY (SQUARENESS)
- // PARALLELISM
- ○ ROUNDNESS (CIRCULARITY)
- ⌭ CYLINDRICITY
- ⌓ PROFILE OF ANY SURFACE
- ⌒ PROFILE OF ANY LINE
- ↗ RUNOUT
- ⌖ TRUE POSITION
- ◎ CONCENTRICITY
- ⌯ SYMMETRY

ASME Y14.5M 1994

UNLESS OTHERWISE SPECIFIED
DIM. TOLERANCES ARE AS FOLLOWS:

	X	XX	XXX	XXXX
INCH	±.1	±.02	±.005	±.0005
mm	±0.5	±0.13	±0.013	

ANG. ±.50 DEG
REMOVE BURRS & BREAK SHARP EDGES:
INCH .003-.015 mm 0.1-0.4
CORNER FILLETS TO:
INCH .020 mm 0.5
MACHINE SURFACES:
INCH 125 mm 3.2
METRIC DIMS. SHOWN IN [BRACKETS]

DR BY: K.Line 06-25-1997
APPD: . .
THIRD ANGLE PROJECTION
EDS DATE 11-11-2011
FORMAT REV G

REGAL-BELOIT CORPORATION

DESCRIPTION
MODEL-RFHP-48FR
OUTLINE

SIZE C
DWG NO 11762-008
SCALE NONE
SHEET 1

REVISION:	ECO	REVISADO POR:	FECHA:	APROBADO POR:	FECHA:
G	0025400	J.M.Ramirez	04–16–2012	R.Rascon	04–16–2012

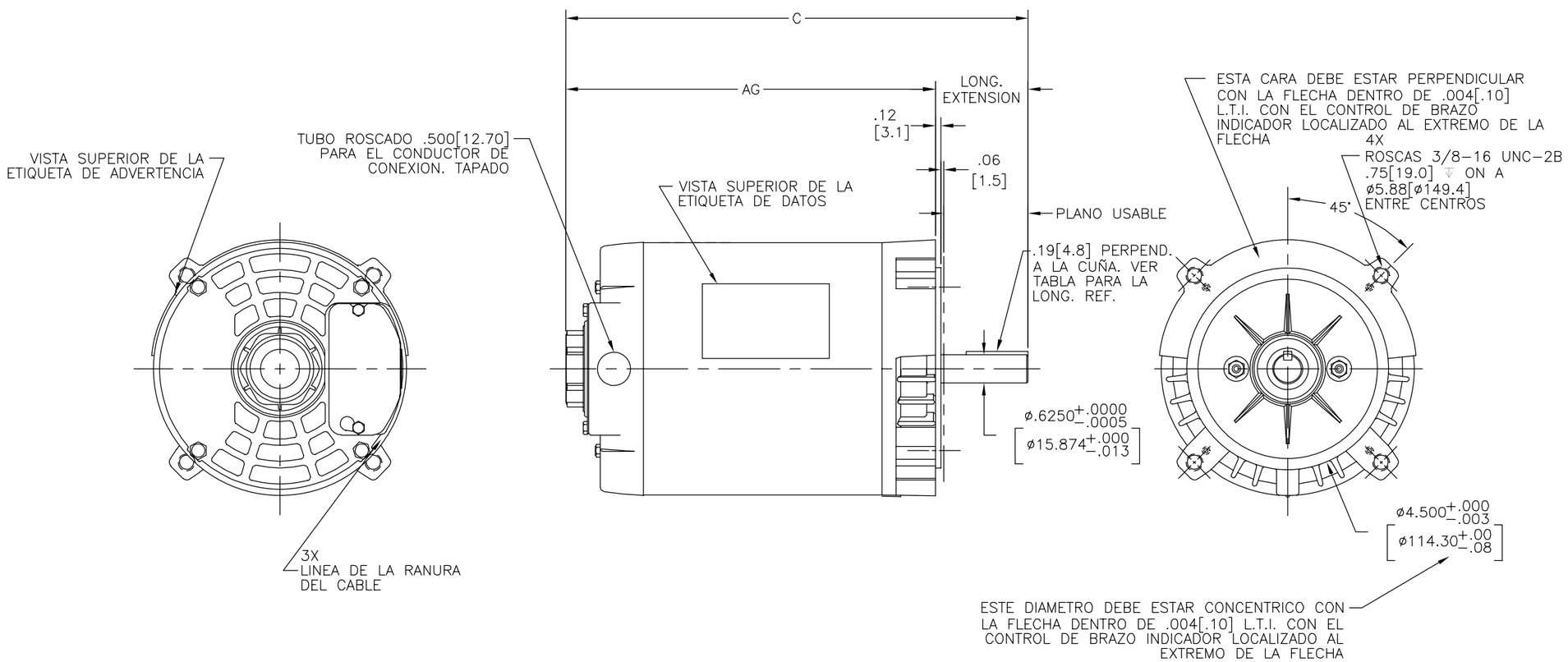

PRIMER MOTOR REF	# CURVA DE FUNC.	LONG. DE LA CARCAZA REF	C	AG	LONGITUD EXTENSION	EXT. USABLE	LONG. CUÑA	NUM. MODELO GRAINGER
K1024L	–––––	4.562[115.87]	9.56[242.8]	7.50[190.5]	2.06[52.3]	1.88[47.8]	1.38[35.1]	–––––
K1024LD	–––––	4.562[115.87]	9.56[242.8]	7.50[190.5]	2.06[52.3]	1.88[47.8]	1.38[35.1]	–––––
F392	C26027	4.562[115.87]	9.90[251.5]	7.46[189.5]	2.44[62.0]	2.26[57.4]	1.88[47.8]	4MB68
F394	–––––	4.812[122.22]	10.15[257.8]	7.71[195.8]	2.44[62.0]	2.26[57.4]	1.88[47.8]	4MB76

CARACTERISTICAS DE GEOMETRIA Y SIMBOLOS
- ▱ PLANICIDAD
- — RECTITUD
- ∠ ANGULARIDAD
- ⊥ PERPENDICULARIDAD (A ESCUADRA)
- // PARALELISMO
- ○ REDONDEZ (CIRCULARIDAD)
- ⌭ CILINDRICIDAD
- ⌓ PERFIL DE CUALQUIER SUPERFICIE
- ⌒ PERFIL DE CUALQUIER LINEA
- ↗ VARIACION
- ⌖ POSICION REAL
- ◎ CONCENTRICIDAD
- ⌯ SIMETRIA

ASME Y14.5M 1994

A MENOS QUE SE ESPECIFIQUE DE OTRA MANERA, LAS TOLERANCIAS DE LAS DIMS; SON LAS SIGUIENTES:

	X	XX	XXX	XXXX
PULG	±.1	±.02	±.005	±.0005
mm	±0.5	±0.13	±0.013	

ANG. ±.50 GRADOS
ELIMINAR REBABAS Y ORILLAS FILOSAS DEL BORDE.
PULG .003–.015 mm 0.1–0.4
FILETEAR ESQUINA: PULG .020 mm 0.5
MAQUINAR SUPERFICIES
PULG 125 mm 3.2
DIMS METRICAS MOSTRADAS [PARENTESIS]

DIBUJADO POR: K.Line — 06–25–1997
APROBADO POR: . — .
TERCER ANGULO DE PROYECCION
FECHA EDS: 11–11–2011
REV. FORMATO: G

REGAL-BELOIT CORPORATION

DESCRIPCION: MODEL–RFHP–48FR OUTLINE

TAMAÑO: C — NUMERO DE DIBUJO: 11762–008

ESCALA: NONE — HOJA: 1

版本	ECO	编制	日期	批准	日期
G	0025400	J.M.Ramirez	04-16-2012	R.Rascon	04-16-2012

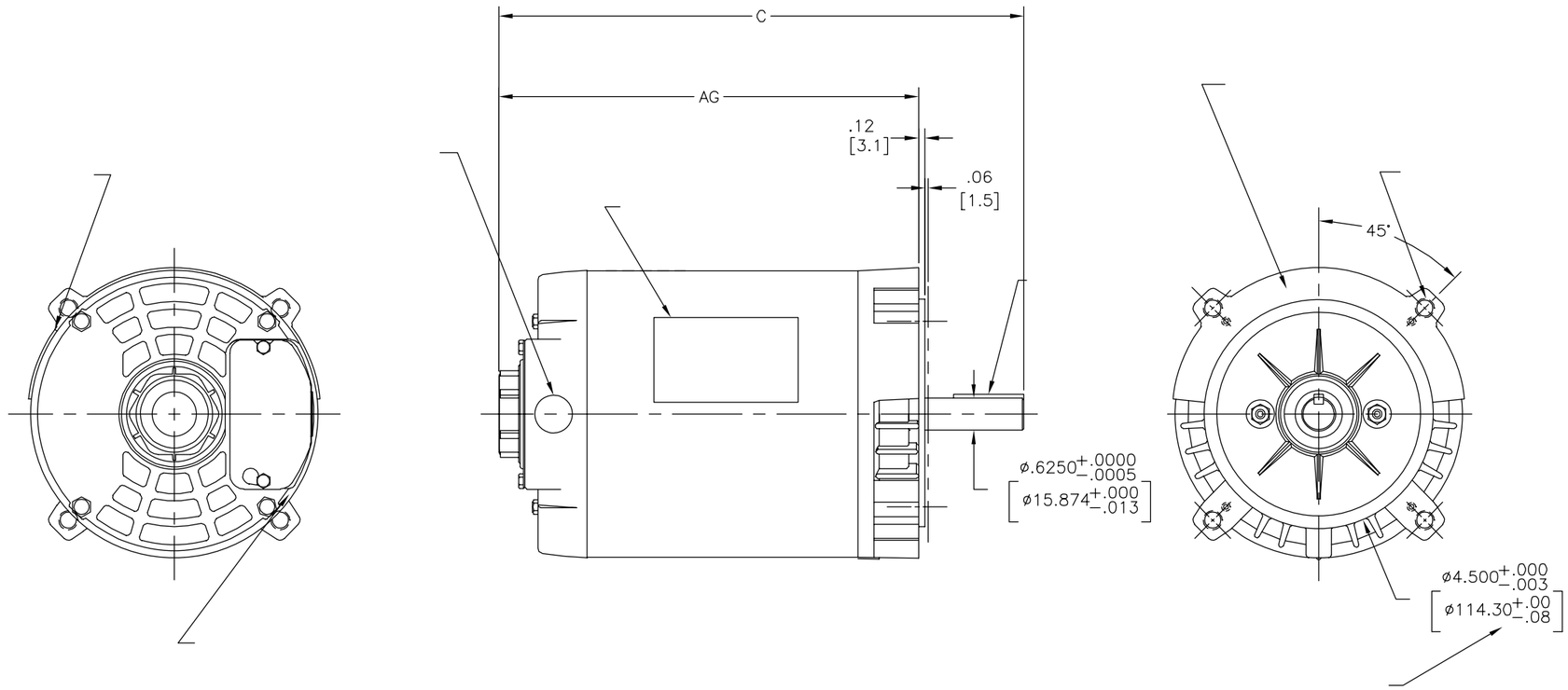

			C	AG				
K1024L	-----	4.562[115.87]	9.56[242.8]	7.50[190.5]	2.06[52.3]	1.88[47.8]	1.38[35.1]	-----
K1024LD	-----	4.562[115.87]	9.56[242.8]	7.50[190.5]	2.06[52.3]	1.88[47.8]	1.38[35.1]	-----
F392	C26027	4.562[115.87]	9.90[251.5]	7.46[189.5]	2.44[62.0]	2.26[57.4]	1.88[47.8]	4MB68
F394	-----	4.812[122.22]	10.15[257.8]	7.71[195.8]	2.44[62.0]	2.26[57.4]	1.88[47.8]	4MB76

形位公差
- 平面度
- 直线度
- 倾斜度
- 垂直度
- 平行度
- 圆度
- 圆柱度
- 面轮廓度
- 线轮廓度
- 圆跳动
- 位置度
- 同轴度
- 对称度

ASME Y14.5M 1994

除另有注明
尺寸公差如下：

	X	XX	XXX	XXXX
英寸	±.1	±.02	±.005	±.0005
毫米	±0.5	±0.13	±0.013	

角度 ±.50 度
清理毛刺和尖棱
英寸 .003-.015 毫米 0.1-0.4
内圆角
英寸 .020 毫米 0.5
表面粗糙度
英制 125 米制 3.2
米制尺寸显示在[ ]

绘图: K.Line	06-25-1997
批准: .	.
第三角投影	图纸格式发布日期 11-11-2011
	图纸格式版本 G

REGAL-BELOIT CORPORATION

名称
MODEL-RFHP-48FR
OUTLINE

图幅 C
图号 11762-008
比例 NONE
页号 1