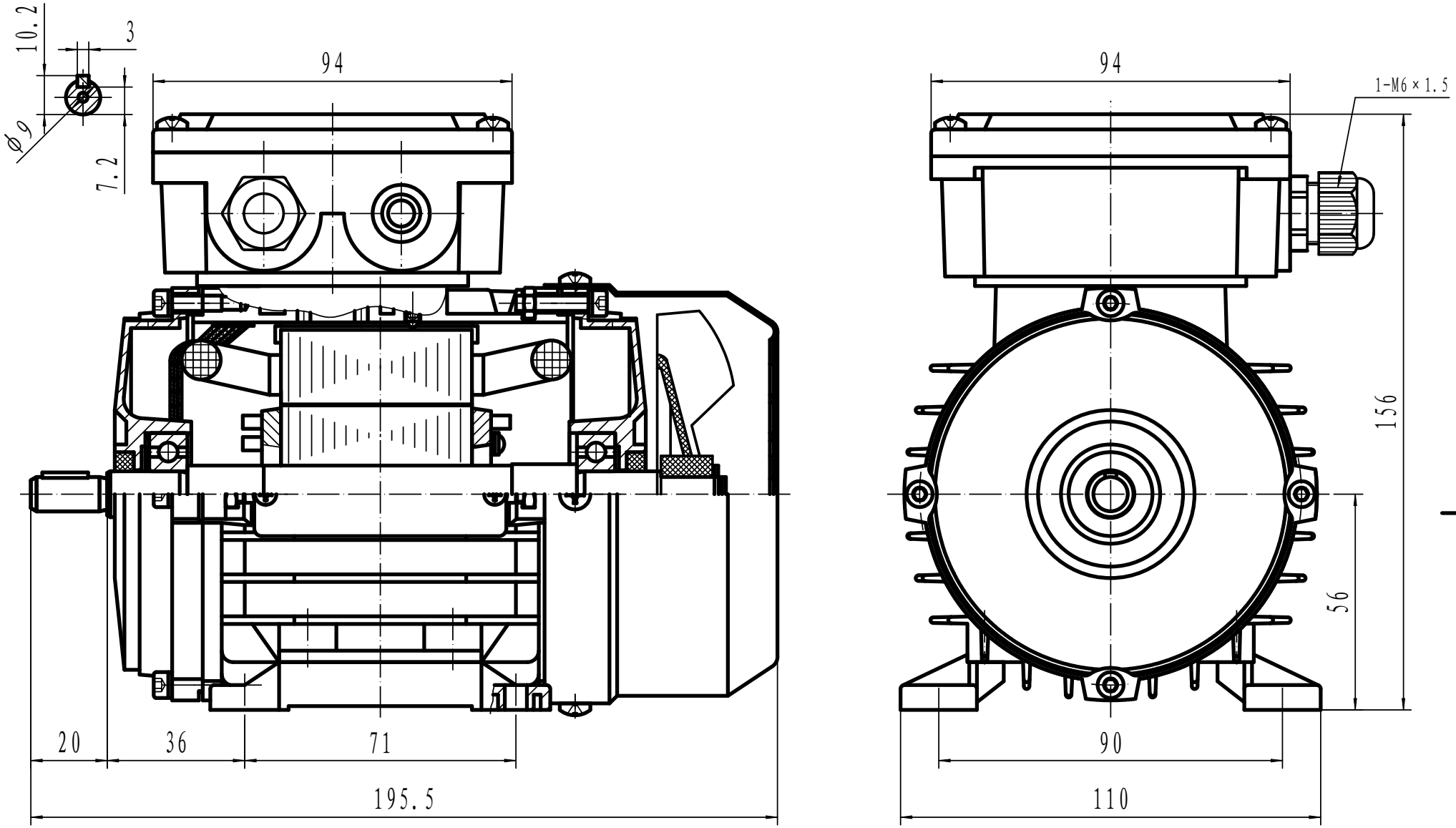

								上海特波电机有限公司
标记	处数	分区	更改文件号	签名	年、月、日			MS56B3总装图
设计			标准化			阶段标记	重量	比例
								1:1
审核								1TB.010.001~006.A-0
工艺			批准			共 张	第 张	